DAEWOO
POWER PRODUCTS

DAB2000Li-1

Sopladora a bateria de litio

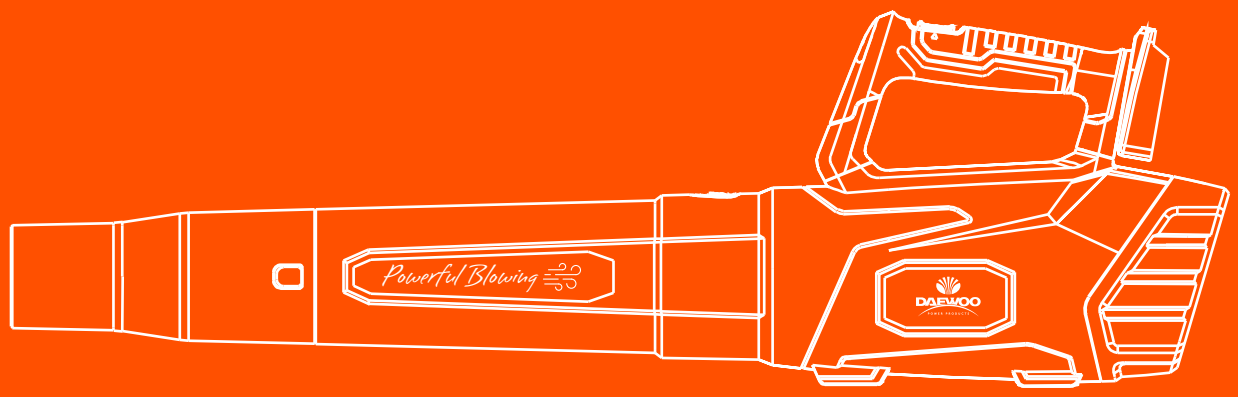

MANUAL DE USO

www.daewooherramientas.com.ar

Fabricado bajo licencia de **Daewoo International Corporation**, Corea

ÍNDICE

1. INSTRUCCIONES DE SEGURIDAD 2
2. DESCRIPCIÓN DEL PRODUCTO 6
3. MONTAJE 6
4. FUNCIONAMIENTO 8
5. MANTENIMIENTO 8
6.DATA TÉCNICA 9
7. DESPIECE Y LISTA DE PARTES 10
GARANTÍA 11

Tenga en cuenta que nuestro equipo no ha sido diseñado para su uso en aplicaciones comerciales, negocios o industriales. Nuestra garantía quedará anulada si la máquina se utiliza en negocios comerciales, industriales o con fines equivalentes.

1. INSTRUCCIONES DE SEGURIDAD

Lea las advertencias de seguridad, las advertencias de seguridad adicionales y las instrucciones adjuntas. De no respetarse las advertencias de seguridad y las instrucciones, podrían producirse descargas eléctricas, incendios y/o lesiones graves. Conserve las advertencias de seguridad y las instrucciones para su posterior consulta.

Los siguientes símbolos se utilizan en el manual de usuario o en el producto:

Indica riesgo de lesiones personales o daños a la herramienta.

Lea el manual antes de usar

Temperatura ambiente 40°C máx. (solo para batería)

Use la batería y el cargador solo en habitaciones cerradas

Use protección contra el ruido

"Clase II: la máquina tiene doble aislamiento; por lo tanto, no es necesario el cable de tierra (solo para el cargador)

No exponga el cargador y la batería al agua

No incinere el paquete de baterías ni el cargador.

Use una máscara en condiciones polvorientas

Uso obligatorio de protección ocular.

No tire el producto en contenedores no apropiados.

El producto es conforme con las normas de seguridad vigentes en las Directivas Europeas.

INSTRUCCIONES GENERALES DE SEGURIDAD

PRECAUCIÓN! Lea todas las advertencias de seguridad y todas las instrucciones. Si no lo hace, el uso indebido puede acarrear cortocircuitos, fuego o lesiones graves.

Conserve estas instrucciones
El término “herramienta eléctrica”, en todas las advertencias enumeradas a continuación se refiere a su herramienta eléctrica (i nalámbrica) que funciona con una batería o a través de la red eléctrica.

1) Área de trabajo
a) Mantenga el área de trabajo limpia y bien iluminada. Las áreas desordenadas y oscuras pueden causar accidentes.
b) No utilice herramientas eléctricas en entornos potencialmente explosivos, por ejemplo, en presencia de líquidos, gases o polvo inflamables. Las herramientas eléctricas crean chispas que pueden encender el polvo o los humos.
c) Mantenga a los niños y transeúntes alejados cuando opere una herramienta eléctrica. Las distracciones pueden hacer que pierdas el control.

2) Seguridad eléctrica
a) Verifique siempre que la fuente de alimentación corresponda al voltaje en la placa de características.
b) Los enchufes de las herramientas eléctricas deben coincidir con el tomacorriente. Nunca modifique el enchufe de ninguna manera. No utilice enchufes adaptadores con herramientas eléctricas conectadas a tierra. Los enchufes no modificados y los tomacorrientes reducirán el riesgo de una descarga eléctrica.
c) Evite el contacto del cuerpo con superficies conectadas a tierra, como tuberías, radiadores, cocinas y refrigeradores. Existe un mayor riesgo de descarga eléctrica si su cuerpo está conectado a tierra.
d) No exponga las herramientas eléctricas a la lluvia ni a la humedad. Si entra agua en una herramienta eléctrica, aumentará el riesgo de descarga eléctrica.
e) No dañe el cable. Nunca utilice el cable para transportar, tirar o desenchufar la herramienta eléctrica. Mantenga el cable alejado del calor, el aceite, los bordes afilados o las piezas móviles. Los cables dañados o enredados aumentan el riesgo de descarga eléctrica.
f) Cuando opere una herramienta eléctrica al aire libre, use un cable de extensión adecuado para uso en exteriores. El uso de un cable adecuado para uso en exteriores reduce el riesgo de descarga eléctrica.
g) Si es inevitable utilizar una herramienta eléctrica en un lugar húmedo, utilice una fuente de alimentación protegida por un dispositivo de corriente residual (RCD). El uso de un RCD reduce el riesgo de descarga eléctrica.

3) Seguridad personal
a) Manténgase alerta, mire lo que está haciendo y use el sentido común cuando opere una herramienta eléctrica. No use una herramienta eléctrica cuando esté cansado o bajo la influencia de

drogas, alcohol o medicamentos. Un momento de falta de atención al operar una herramienta eléctrica puede provocar lesiones personales graves.
b) Utilice equipo de seguridad. Siempre use protección para los ojos. El uso de equipo de seguridad como una máscara contra el polvo, zapatos de seguridad antideslizantes, un casco o protección auditiva siempre que sea necesario reducirá el riesgo de lesiones personales.
c) Evite arranques accidentales. Asegúrese de que el interruptor esté en la posición de apagado antes de insertar el enchufe. Transportar herramientas eléctricas con el dedo en el interruptor o enchufar herramientas eléctricas cuando el interruptor está en la posición de encendido aumenta la probabilidad de accidentes.
d) Retire cualquier llave de ajuste o llave inglesa antes de encender la herramienta eléctrica. Si se deja una llave inglesa o una llave acoplada a una pieza giratoria de la herramienta eléctrica, se pueden producir lesiones personales.
e) No se extienda demasiado. Mantenga los pies firmemente en el suelo en todo momento. Esto le permitirá conservar el control de la herramienta eléctrica en situaciones inesperadas.
f) Vístete apropiadamente. No use ropa suelta ni joyas. Mantenga su cabello, ropa y guantes alejados de la herramienta eléctrica. La ropa suelta, las joyas o el pelo largo pueden enredarse en las piezas móviles.
g) Si hay dispositivos para conectar las instalaciones de extracción y recolección de polvo, asegúrese de que estén conectados y se utilicen correctamente. El uso de tales dispositivos puede reducir los peligros relacionados con el polvo.

4) Utilización y cuidados de la herramienta eléctrica
a) No espere que la herramienta eléctrica haga más de lo que puede. Use la herramienta eléctrica correcta para lo que desea hacer. Una herramienta eléctrica logrará mejores resultados y será más segura si se utiliza en el contexto para el que fue diseñada.
b) No use la herramienta eléctrica si el interruptor no puede encenderla y apagarla. Una herramienta eléctrica con un interruptor roto es peligrosa y debe repararse.
c) Desconecte el enchufe de la fuente de alimentación antes de realizar ajustes, cambiar accesorios o almacenar herramientas eléctricas. Estas medidas preventivas de seguridad reducen el riesgo de que la herramienta eléctrica arranque accidentalmente.
d) Guarde las herramientas eléctricas, cuando no estén en uso, fuera del alcance de los niños y no permita que las utilicen personas que no estén familiarizadas con la herramienta eléctrica o con estas instrucciones. Las herramientas eléctricas son potencialmente peligrosas en manos de usuarios no capacitados.
e) Mantener las herramientas eléctricas. Compruebe si hay piezas móviles desalineadas o atascadas, roturas o cualquier otra característica que pueda afectar el funcionamiento de la herramienta eléctrica. Si está dañada, la herramienta eléctrica debe repararse. Muchos accidentes son causados por el uso de herramientas eléctricas mal mantenidas.
f) Mantenga las herramientas de corte afiladas y limpias. Las herramientas de corte bien mantenidas con filos afilados tienen menos probabilidades de atascarse y son más fáciles de controlar. Utilice la herramienta eléctrica, los accesorios y las herramientas de corte, etc., de acuerdo con estas instrucciones y de la manera prevista para el tipo particular de herramienta eléctrica, teniendo en cuenta las condiciones de trabajo y el trabajo que debe realizarse. El uso de una herramienta eléctrica de formas para las que no fue diseñada puede dar lugar a situaciones potencialmente peligrosas.

6) Servicio
a) Haga que su herramienta eléctrica sea reparada por una persona calificada que utilice únicamente piezas de repuesto idénticas. Esto puede garantizar que cumple con los estándares de seguridad

requeridos.
b) No coloque ningún objeto en las aberturas. No lo use con ninguna abertura bloqueada; manténgalo libre de polvo, pelusas, pelos y cualquier cosa que pueda reducir el flujo de aire.
c) Mantenga el cabello, la ropa suelta, los dedos y todas las partes del cuerpo alejados de las aberturas y las piezas móviles.
d) Tenga mucho cuidado cuando limpie las escaleras.
e) No lo use para recoger líquidos inflamables o combustibles, como gasolina, ni lo use en áreas donde puedan estar presentes.
f) Retire todos los objetos duros del área de trabajo. No arroje escombros en dirección a personas, animales o propiedades.
g) Utilice únicamente los accesorios proporcionados. Mantenga los protectores en su lugar y en buen estado de funcionamiento.
h) Mantenga etiquetas y placas de identificación en el electrodoméstico. Estos cubren información de seguridad importante.
i) Las personas con marcapasos deben consultar a su médico antes de usarlo. Los campos electromagnéticos en las proximidades del marcapasos cardíaco podrían causar interferencias o fallas en el marcapasos.
j) Las advertencias, precauciones e instrucciones discutidas en este manual no pueden cubrir todas las condiciones y situaciones posibles que pueden ocurrir. El operador debe entender que el sentido común y la precaución son factores que no pueden integrarse en este producto, pero deben ser proporcionados por el operador.
k) Nunca intente abrir por ningún motivo.
l) No almacenar en lugares donde la temperatura pueda superar los 40 °C.
m) Cargue solo a temperaturas ambiente entre 4 °C y 40 °C.
n) Guarde sus baterías en un lugar fresco y seco (5 °C-20 °C). Nunca guarde las baterías en estado descargado.
o) Es mejor que descargue y recargue las baterías de iones de litio con regularidad (al menos 4 veces al año). La carga ideal para el almacenamiento a largo plazo de su batería de iones de litio es del 40 % de su capacidad.
p) Cuando se deshaga de las pilas, siga las instrucciones dadas en la sección “Protección del medio ambiente”.
q) No provoque cortocircuitos. Si se realiza una conexión entre el terminal positivo (+) y el negativo (-) directamente o por contacto accidental con objetos metálicos, la batería sufre un cortocircuito y fluirá una corriente intensa que generará calor, lo que puede ocasionar la ruptura de la carcasa o un incendio.
r) No calentar. Si las baterías se calientan por encima de los 100 °C, los separadores de sellado y aislamiento y otros componentes poliméricos pueden dañarse, lo que provocará una fuga de electrolito y/o un cortocircuito interno, lo que generará calor y provocará una ruptura o un incendio. Además, no deseche las baterías en el fuego, ya que pueden producirse explosiones y/o quemaduras intensas.
s) Bajo condiciones extremas, pueden ocurrir fugas de la batería. Cuando observe líquido en la batería, proceda de la siguiente manera:
t) Limpie cuidadosamente el líquido con un paño. Evite el contacto con la piel.

2. DESCRIPCIÓN DEL PRODUCTO

1. Interruptor de gatillo
2. Mango
3. Ventilación de entrada de aire
4. Botón de liberación del conducto
5. Tubo de soplador
6. Paquete de baterías

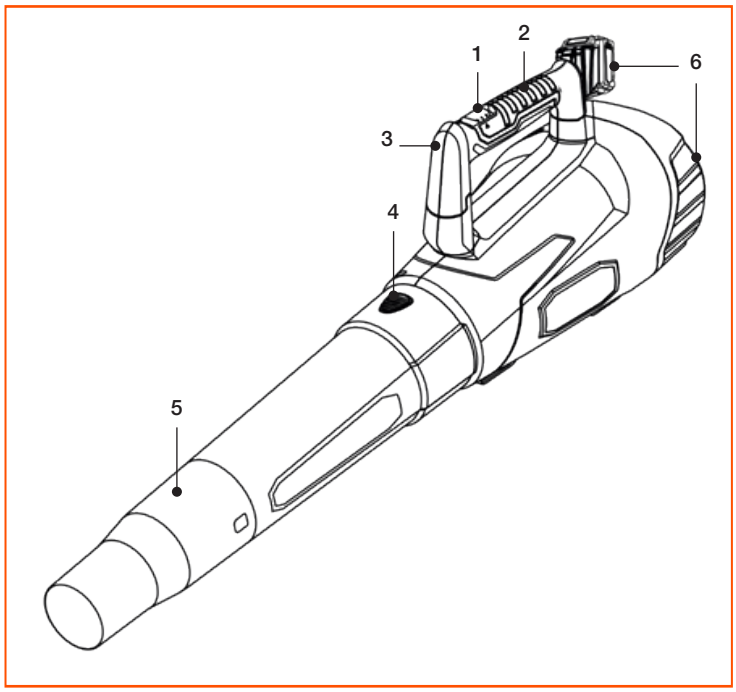

3. MONTAJE

Instalación del tubo del soplador (fig.1)
Para instalar el tubo largo del soplador, empújelo hacia la salida del soplador.

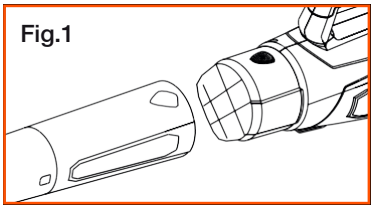

Desmontaje del tubo soplador (fig.2)
Mantenga presionado el botón de bloqueo (3) y tire del tubo del soplador hacia afuera para quitarlo.

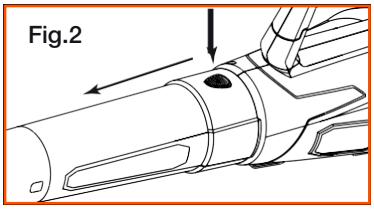

Quitar / insertar batería

• Para instalar: Empuje y deslice el paquete de batería (6) en el puerto de la batería. Asegúrese de que el pestillo de liberación en la parte posterior de la batería encaje en su lugar y que la batería esté asegurada antes de comenzar la operación.

• Para quitar: presione el pestillo de liberación de la batería y extraiga el paquete de baterías al mismo tiempo.

⚠ Antes de insertar el paquete de baterías en la herramienta, siempre verifique que el interruptor de ENCENDIDO/APAGADO actúe correctamente y regrese a la posición de “APAGADO” cuando lo suelte. Operar una herramienta con un interruptor que no se acciona correctamente puede provocar la pérdida de control y lesiones personales graves.

⚠ No exponga ni la herramienta ni el cargador a la lluvia ni al agua. Es mejor no sobrecargar la batería ya que esto puede dañarla. Si la energía de la batería es baja, deje de trabajar y recargue la batería. Para prolongar la vida útil de la herramienta, no trabaje continuamente durante más de 20 minutos a la vez.

Paquete de baterías

1. La batería no está completamente cargada. Será mejor que lo dejes cargar durante 6 horas antes del primer uso. El tiempo de carga normal es de 1,5 a 2 horas cuando la batería está completamente descargada.
2. Reemplace una batería nueva cuando el rendimiento de la herramienta comience a disminuir; el calor intenso es más destructivo para una batería. Cuanto más calor se genera, más rápido pierde energía la batería. Una batería que se calienta demasiado puede tener una vida útil más corta.
3. Nunca descargue en exceso una batería cuando use la herramienta, incluso después de que el rendimiento de la herramienta haya disminuido. Cuando el rendimiento de la herramienta comience a disminuir, deje que la herramienta funcione y recargue la batería para obtener un rendimiento óptimo.

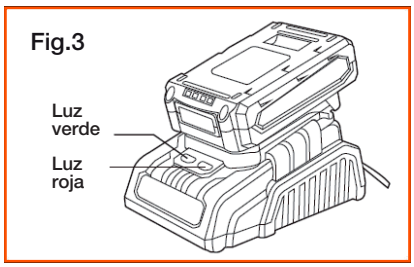

• Luz verde: indicador de encendido y carga. Cuando el cargador está conectado a la corriente doméstica de CA, la luz verde está encendida.
Cuando la batería se inserta correctamente en el cargador y se carga, la luz verde parpadea.

• Luz roja: Indicador de advertencia. Cuando la batería está demasiado caliente, la luz roja parpadea. Cuando la batería está defectuosa, la luz roja permanece encendida.
• ¿Cómo sabe si la batería está completamente cargada?
El tiempo de carga normal es de 1,5 a 2 horas cuando la batería está completamente agotada. La luz verde dejará de parpadear y permanecerá encendida una vez que la batería esté completamente cargada.
• Una vez completada la carga, retire el paquete de baterías y colóquelo en el soporte de carga inmediatamente. Cuando cargue más de un paquete de baterías, espere 15 minutos entre cargas.
• Después de muchos ciclos de carga / descarga, la batería puede perder su capacidad de mantener la carga. Si es así, reemplácela. Deseche las baterías en una instalación de eliminación de residuos adeucada. No tire las pilas en los recipientes de basura comunes.

Precaución
• Cargue completamente la batería antes del primer uso.
• Evite periodos cortos de carga. Solo cargue la batería cuando se haya agotado por completo.
• El adaptador, el cargador y la batería estarán calientes durante la carga.

4. FUNCIONAMIENTO

Encendido
• Inserte el paquete de baterías, asegúrese de que esté conectado.
• Para encender el soplador, empuje el gatillo del interruptor hacia adelante.
• Este soplador tiene dos ajustes de velocidad, seleccione el engranaje que necesita.

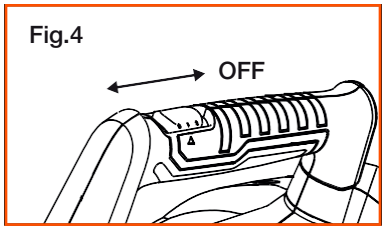

⚠ **No encienda la máquina en espacios cerrados o mal ventilados o en presencia de líquidos, gases y polvos inflamables y/o explosivos.**

Soplando
• Sostenga el soplador firmemente con una mano y realice la operación de soplado moviéndolo de lado a lado lentamente.
• Cuando sople alrededor de un edificio, un objeto grande o un vehículo, mantenga la boquilla alejada de ellos. Al realizar una operación en una esquina, comience desde la esquina y luego muévase al área ancha.

5. MANTENIMIENTO

Nuestras máquinas han sido diseñadas para operar durante un largo período de tiempo con un

mínimo de mantenimiento. El funcionamiento continuo y satisfactorio depende del cuidado adecuado de la máquina y de una limpieza regular.
Para mantener la capacidad de la batería, recomendamos que la batería se descargue por completo cada mes y se vuelva a cargar por completo. Almacénela solo con una batería completamente cargada y recargue la carga de vez en cuando si se almacena durante mucho tiempo. Almacenar en un lugar seco y libre de heladas, la temperatura ambiente no debe exceder los 40°C.

Limpieza

• Mantenga limpias las ranuras de ventilación de la máquina para evitar el sobrecalentamiento del motor.
• Limpie regularmente la carcasa de la máquina con un paño suave, preferiblemente después de cada uso.
• Mantenga las ranuras de ventilación libres de polvo y suciedad.
• Si la suciedad no sale, utilice un paño suave humedecido con agua jabonosa.
• No utilice nunca disolventes como gasolina, alcohol, agua amoniacal, etc. Estos disolventes pueden dañar las piezas de plástico.

6. DATA TÉCNICA

Potencia: 20 V
Velocidad sin carga: 10000 - 20000 rpm
Velocidad maxima del aire: 153 km/h
Volumen maximo del aire: 330 CFM
Nivel de sonido: 100 dB
Peso: 2.0 kg

7. DESPIECE Y LISTA DE PARTES

1. Tubo de aire corto
2. Tubo de aire largo
3. Cubierta del motor derecho
4. Tornillo
5. Mango derecho
6. Contrapunto izquierdo
7. Boton interruptor
8. Montaje interruptor
9. Tuerca
10. Ventilador
11. Soporte trasero
12. Cubierta trasera
13. Motor
14. Tornillo
15. Carcasa izquierda
16. Mango izquierdo
17. Botón de bloqueo del conducto de aire

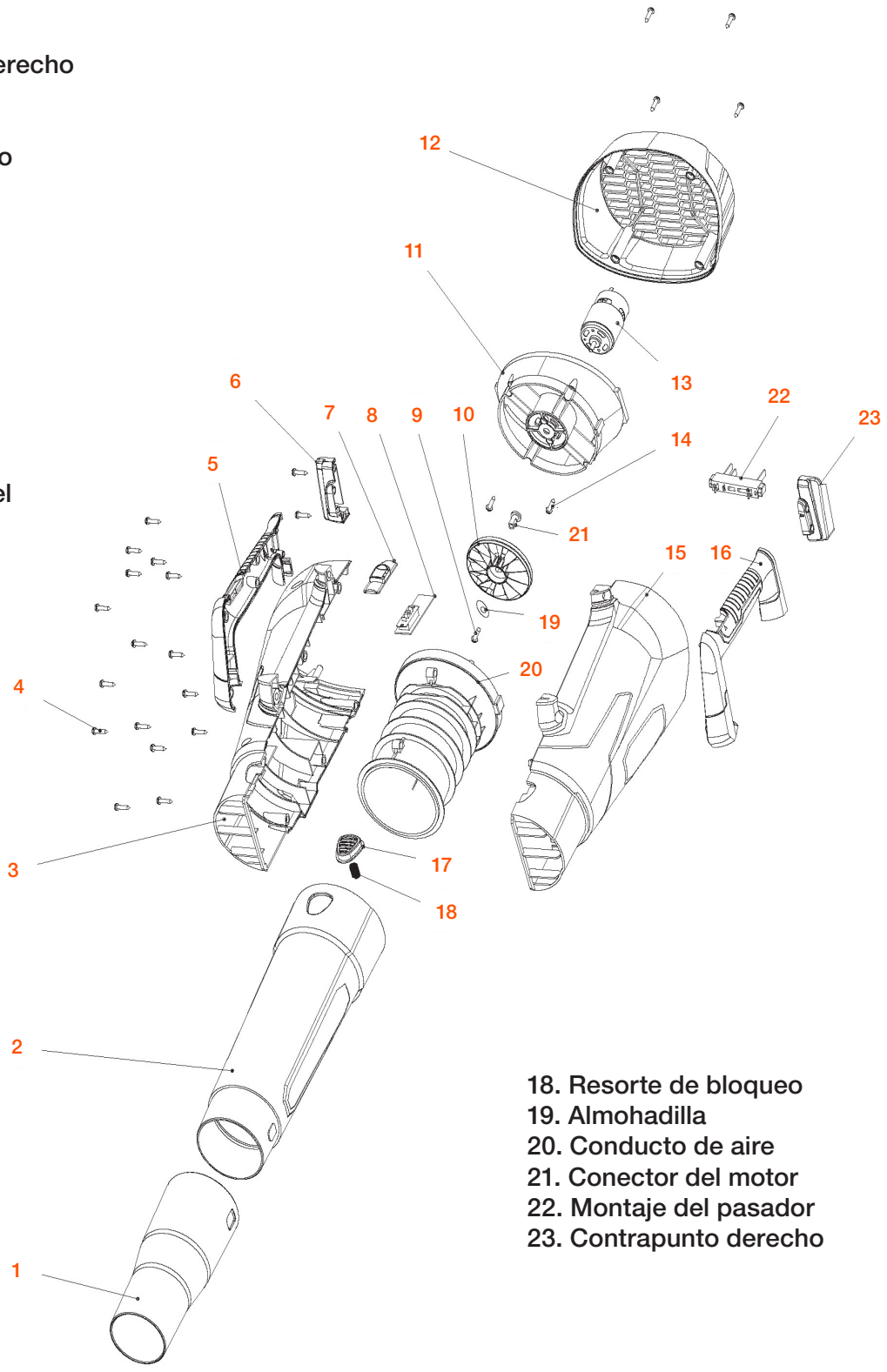

18. Resorte de bloqueo
19. Almohadilla
20. Conducto de aire
21. Conector del motor
22. Montaje del pasador
23. Contrapunto derecho

DAEWOO
POWER PRODUCTS

TARJETA DE GARANTÍA

Modelo del producto	Fecha de venta
Número de Serie	Empresa
Nombre de usuario	Firma del cliente

El producto está en buenas condiciones y completo. Lea y acepte los términos de la garantía.

GARANTÍA

El período de garantía comienza desde la fecha de venta del producto y cubre 1 año para todos los productos.

Durante el período de garantía se eliminan los fallos causados por el uso de materiales de mala calidad en la producción y mano de obra cuya culpa sea admitida por el fabricante. La garantía entra en vigor desde que se llenó correctamente la tarjeta de garantía y cupones de corte. El producto es aceptado para su reparación en su forma pura y plena integridad.

LA GARANTÍA NO CUBRE

• Daños mecánicos (grietas, astillas, etc.) y daños causados por la exposición a medios agresivos, objetos extraños dentro de la unidad y las rejillas de ventilación, así como de los daños producidos como consecuencia de un almacenamiento inadecuado (corrosión de las partes metálicas);
• Fallos causados por sobrecarga o mal uso del producto, el uso del producto para otros fines, así como la inestabilidad de la electricidad. Una señal segura de que los productos de sobrecarga se están derritiendo o decolorando las piezas debido a la alta temperatura son el fallo simultáneo de dos o más nodos, el sumario sobre la superficie del cilindro y el pistón, y la destrucción de los anillos de pistón. Además, la garantía no cubre fallas de reguladores de energía de tensión automáticos debido a la operación incorrecta;
• Fallos causados por la obstrucción de los sistemas de combustible y refrigeración;
• Para piezas de desgaste (escobillas de carbón, correas, juntas de goma, sellos de aceite, amortiguadores, resortes, embragues, bujías, bufandas, boquillas, poleas, rodillos guía, cables de arranque de retroceso, platos, mandriles, baterías extraíbles, filtros y seguridad elementos, grasa, dispositivos extraíbles, equipos, cuchillos, taladros, etc.);
• Los cables eléctricos con daños mecánicos y térmicos;
• El producto, si fue abierto o reparado fuera del Centro de Servicio Autorizado.
• la prevención, productos de cuidado (limpieza, lavado, lubricación, etc.), la instalación y configuración del producto;
• Los productos de desgaste natural (cuota de producción);
• Fallos causados por el uso del producto para las necesidades relacionadas con las actividades empresariales;
• Si la tarjeta de garantía está vacía o el sello del Vendedor faltante;
• Ausencia de la firma del titular de la tarjeta de garantía.

SERVICIO DE POSVENTA ARGENTINA

Dirección: Otto Krause 4550, Tortuguitas. Buenos Aires (CP: 1667)
Teléfono: (+5411) 2108-8644 / 2106-3590 (Opción 2)
E-mail: gestiondeservice@amiproductosfuerza.com

DAEWOO	DAEWOO	DAEWOO
Producto _____	Producto _____	Producto _____
Modelo _____	Modelo _____	Modelo _____
Empresa _____	Empresa _____	Empresa _____
Fecha de Venta _____	Fecha de Venta _____	Fecha de Venta _____

DAEWOO
POWER PRODUCTS

www.daewooherramientas.com.ar
Fabricado bajo licencia de **Daewoo International Corporation**, Corea