DAEWOO
POWER PRODUCTS

DAPL900

Cepillo eléctrico

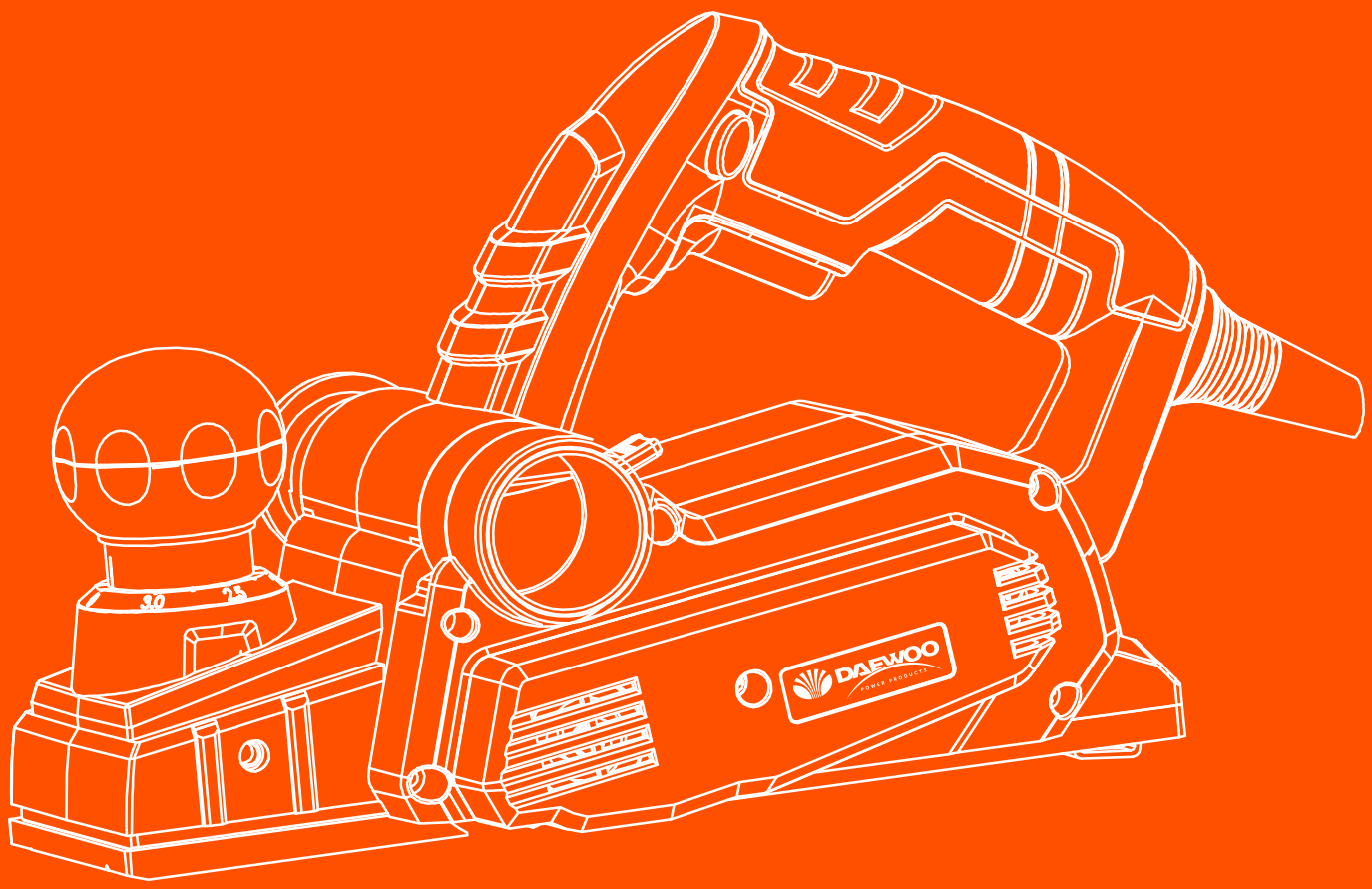

MANUAL DE USO

www.daewooherramientas.com.ar

Fabricado bajo licencia de **Daewoo International Corporation**, Corea

ÍNDICE

1. DATOS TÉCNICOS 2
2. APLICACIÓN 2
3. ADVERTENCIA 2
4. INSTRUCCIONES GENERALES DE SEGURIDAD 3
5. INSTRUCCIONES DE SEGURIDAD PARA CEPILLOS 4
6. ANTES DEL USO 5
7. DURANTE EL USO 5
8. DESPUÉS DEL USO 5
9. SÍMBOLOS 5
10. INSTRUCCIONES DE USO 6
11. MANTENIMIENTO Y LIMPIEZA 8
12. AMBIENTE 8
13. SOLUCIÓN DE PROBLEMAS 9
GARANTÍA 11

1. DATOS TÉCNICOS

Tensión nominal: 230 V~50
Potencia: 900 W
Velocidad sin carga: 16000 rpm
Capacidad de cepillado: Anchura 82 mm
Capacidad de cepillado: Profundidad 0-3 mm
Profundidad de cepillado: 0-16 mm
Longitud del cable: 2 m
Peso: 3.2 kg
Nivel de presión acústica LpA: 86.4dB(A)
Nivel de potencia acústica LWA: 97.4dB(A)
Valor de vibraciones generadas: 6.4 m/s²

El nivel de vibraciones indicado en estas instrucciones ha sido determinado según el procedimiento de medición fijado en la norma EN 60745 y puede servir como base de comparación con otras herramientas eléctricas. También es adecuado para estimar provisionalmente la solicitación experimentada por las vibraciones.
El nivel de vibraciones indicado ha sido determinado para las aplicaciones principales de la herramienta eléctrica. Por ello, el nivel de vibraciones puede ser diferente si la herramienta eléctrica se utiliza para otras aplicaciones, con útiles diferentes, o si el mantenimiento de la misma fuese deficiente. Ello puede suponer un aumento drástico de la solicitación por vibraciones durante el tiempo total de trabajo.
Para determinar con exactitud la solicitación experimentada por las vibraciones, es necesario considerar también aquellos tiempos en los que el aparato esté desconectado, o bien, esté en funcionamiento, pero sin ser utilizado realmente. Ello puede suponer una disminución drástica de la solicitación por vibraciones durante el tiempo total de trabajo.
Fije unas medidas de seguridad adicionales para proteger al usuario de los efectos por vibraciones, como por ejemplo: Mantenimiento de la herramienta eléctrica y de los útiles, conservar calientes las manos, organización de las secuencias de trabajo.

2. APLICACIÓN

El cepillo eléctrico está destinado a la planificación de madera en forma de vigas o tablones o similar, si la pieza de trabajo esté bien sujetada por tornillos o similar. Además, el cepillo eléctrico también puede ser utilizado para biselar y rebajar los bordes. Ningún otro material puede ser procesado con el cepillo eléctrico.
El concepto de rendimiento y diseño técnico de los productos pueden variarse sin el previo aviso. Disculpa por cualquier posible incoveniente.
Por favor lea y siga las instrucciones de funcionamiento y las informaciones de seguridad antes de utilizarlo por la primera vez. Y Mantenga el manual bien.

3. ADVERTENCIA

Por favor quite el enchufe de la tomacorriente antes de realizar cualquiera configuración, reparación o mantenimiento.
Por favor lea todas las advertencias e instrucciones relacionadas a la seguridad. La falla de seguir las advertencias e instrucciones puede resultarse en los choques eléctricos, los incendios y/o las lesiones graves.
Asegúrese de que el voltaje se corresponde a la etiqueta del tipo de la unidad. ¡Los materiales del

embalaje no son juguetes! ¡Los niños no deben jugar con las bolsas plásticas! ¡Peligro de la sofocación!. La salida del ruido de la herramienta de potencia puede exceder a 85dB(A) en el lugar de trabajo. En este caso, por favor ponga con la protección de los oídos.

4. INSTRUCCIONES GENERALES DE SEGURIDAD

ATENCIÓN! Lea íntegramente estas advertencies de peligro e instrucciones. En caso de no atenerse a las advertencias de peligro e instrucciones siguientes, ello puede ocasionar una descarga eléctrica, un incendio y/o lesión grave. Guardar todas las advertencias de peligro e instrucciones para futuras consultas. El término “herramienta eléctrica” empleado en las siguientes advertencias de peligro se refiere a herramientas eléctricas de conexión a la red (con cable de red) y a herramientas eléctricas accionadas por acumulador (o sea, sin cable de red).

1) SEGURIDAD DEL PUESTO DE TRABAJO

a) Mantenga limpia y bien iluminada su área de trabajo. El desorden o una iluminación deficiente en las áreas de trabajo pueden provocar accidentes.

b) No utilice la herramienta eléctrica en un entorno con peligro de explosión, en el que se encuentrencombustibles líquidos, gases o material en polvo. Las herramientas eléctricas producen chispas que pueden llegar a inflamar los materiales en polvo o vapores.

c) Mantenga alejados a los niños y otras personas de su área de trabajo al emplear la herramientaeléctrica. Una distracción le puede hacer perder el control sobre la herramienta.

2) SEGURIDAD ELÉCTRICA

a) El enchufe de la herramienta debe corresponder a la toma de corriente utilizada. No es admissible modificar el enchufe en forma alguna. No emplear adaptadores en herramientas dotadas con una toma de tierra. Los enchufes sin modificar adecuados a las respectivas tomas de corriente reducen el riesgo de una descarga eléctrica.

b) Evite que su cuerpo toque partes conectadas a tierra como tuberías, radiadores, cocinas y refrigeradores. El riesgo a quedar expuesto a una descarga eléctrica es mayor si su cuerpo tiene contacto con tomas de tierra.

c) No exponga las herramientas eléctricas a la lluvia o a condiciones de humedad. Existe el peligro de recibir una descarga eléctrica si penetran líquidos en la herramienta.

d) No utilice el cable de red para transportar o colgar la herramienta, ni tire de él para sacar el enchufe de la toma de corriente. Mantenga el cable de red alejado del calor, aceite, esquinas cortantes o piezas móviles. Los cables de red dañados oenredados pueden provocar una descarga eléctrica.

e) Al trabajar con la herramienta eléctrica en laintemperie utilice solamente cables de prolongación homologados para su uso en exteriores. Lautilización de un cable de prolongación adecuado parasu uso en exteriores reduce el riesgo de una descargaeléctrica.

f) Si el funcionamiento de una herramienta eléctricaen un lugar húmedo fuese inevitable, utilice uncortacircuito de fuga a tierra. El uso de un cortacircuito de fuga a tierra reduce el riesgo de descarga eléctrica.

3) SEGURIDAD DE PERSONAS

a) Esté atento y emplee la herramienta con prudencia. No utilice la herramienta eléctrica si estuviesecansado, ni bajo los efectos de alcohol, drogas omedicamentos. El no estar atento durante el uso de unaherramienta eléctrica puede provocarle serias lesiones.

b) Utilice un equipo de protección personal y en todo caso unas gafas de protección. El riesgo a lesionarse se reduce considerablemente si, dependiendo del tipo y la aplicación de la herramienta eléctrica empleada, se utiliza un equipo de protección adecuado como una mascarilla antipolvo, zapatos de seguridad con suela antideslizante, casco, o protectores auditivos.

c) Evite una puesta en marcha fortuita. Asegurarse de que la herramienta eléctrica esté desconectada antes de conectarla a la toma de corriente y/o al montar el acumulador, al recogerla, y al transportar-

la. Si transporta la herramienta eléctrica sujetándola por el interruptor de conexión/desconexión, o si introduce el enchufe en la toma de corriente con la herramienta eléctrica conectada, ello puede dar lugar a un accidente.
d) Retire las herramientas de ajuste o llaves fijas antes de conectar la herramienta eléctrica. Una herramienta o llave colocada en una pieza rotativa puede producer lesiones graves al accionar la herramienta eléctrica.
e) Sea precavido. Trabaje sobre una base firme y mantenga el equilibrio en todo momento. Ello le permitirá controlar mejor la herramienta eléctrica en caso de presentarse una situación inesperada.
f) Lleve puesta una vestimenta de trabajo adecuada. No utilice vestimenta amplia ni joyas. Mantenga su pelo, vestimenta y guantes alejados de las piezas móviles. La vestimenta suelta, las joyas y el pelo largo se pueden enganchar con las piezas en movimiento.
g) Siempre que sea posible utilizar equipos de aspiración o captación de polvo, asegúrese que éstos estén montados y que sean utilizados correctamente. El empleo de estos equipos reduce los riesgos derivados del polvo.
4) CUIDADO Y UTILIZACIÓN DE HERRAMIENTAS ELÉCTRICAS
a) No sobrecargue la herramienta. Use la herramienta prevista para el trabajo a realizar. Con la herramienta adecuada podrá trabajar mejor y con mayor seguridad dentro del margen de potencia indicado.
b) No utilice herramientas con un interruptor defectuoso. Las herramientas que no se puedan conectar o desconectar son peligrosas y deben repararse.
c) Saque el enchufe de la red y/o desmonte el acumulador antes de realizar un ajuste en la herramienta eléctrica, cambiar de accesorio o al guardar la herramienta eléctrica. Esta medida preventiva reduce el riesgo de conectar accidentalmente la herramienta.
d) Guarde las herramientas fuera del alcance de los niños y de las personas que no estén familiarizadas con su uso. Las herramientas utilizadas por personas inexpertas son peligrosas.
e) Cuide sus herramientas con esmero. Controle si funcionan correctamente, sin atascarse, las partesmóviles de la herramienta, y si existen partes rotas o deterioradas que pudieran afectar al funcionamiento de la herramienta. Si la herramienta eléctrica estuviese defectuosa haga repararla antes de volver a utilizarla. Muchos de los accidentes se deben a herramientas con un mantenimiento deficiente.
f) Mantenga los útiles limpios y afilados. Los útiles mantenidos correctamente se dejan guiar y controlar mejor.
g) Utilice herramientas eléctricas, accesorios, útiles,etc. de acuerdo con estas instrucciones, teniendoen cuenta las condiciones de trabajo y la tarea arealizar. El uso de herramientas eléctricas para trabajosdiferentes de aquellos para los que han sido concebidaspuede resultar peligroso.
5) SERVICIO
a) Únicamente haga reparar su herramienta eléctricapor un profesional, empleando exclusivamentepiezas de repuesto originales. Solamente así semantiene la seguridad de la herramienta eléctrica.

5. INSTRUCCIONES DE SEGURIDAD PARA CEPILLOS

GENERAL
• Esta herramienta no debe utilizarse por personas menores de 16 años
• El nivel de ruido, con la herramienta trabajando, podrá sobrepasar 85 dB(A); usar protectors auditivos
• No trabaje materiales que contengan amianto (el amianto es cancerígeno)
• El polvo del material, como por ejemplo la pintura que contiene plomo, algunas especies de madera, minerales y metal podrían ser dañinos (el contacto o inhalación del polvo podría producir reacciones alérgicas y/o transtornos respiratorios al operador u otras personas cerca); utilice una máscara contra el polvo y trabaje con un dispositivo de extracción de polvo cuando lo conecte

• Ciertos tipos de polvo están catalogados como cancerígenos (por ejemplo el polvo de roble y de haya) especialmente junto con aditivos para el acondicionamiento de la madera; utilice una mascara contra el polvo y trabaje con un dispositivo de extracción de polvo cuando lo conecte
• Siga la normativa nacional en cuanto a extracción de polvo, en función de los materiales que vayan a ser utilizados
• Maxpro únicamente puede garantizar un funcionamiento correcto de la herramienta, cuando se utilicen los accesorios adecuados que podrá obtener de su proveedor de Maxpro
• No utilizar la herramienta cuando el cable esté dañado; hágalo cambiar por una persona calificada
• Desenchufar siempre la herramienta antes de realizar cualquier ajuste o cambiar algún accesorio

6. ANTES DEL USO

• Compruebe siempre que la tensión de alimentación es la misma que la indicada en la placa de características de la herramienta (las herramientas de 230V o 240V pueden conectarse también a 220V)
• Evite los daños que puedan causar los tornillos, clavos y otros objetos sobre la pieza de trabajo; retírelos antes de empezar a trabajar
• Antes de utilizar la herramienta, compruebe que las cuchillas no froten con nada
• Utilice cables de extensión seguros y completamente desenrollados con una capacidad de 16 amperios
• Asegure la pieza de trabajo (una pieza de trabajo fijada con unos dispositivos de sujeción o en un tornillo de banco, se mantiene sujeta de forma mucho más segura que con la mano)

7. DURANTE EL USO

• Mantenga siempre el cable lejos de las partes móviles de la herramienta; mantenga el cable detrás de usted, lejos de la herramienta
• Mantenga los dedos apartados de las cuchillas giratorias
• En el caso de que se produjera un mal funcionamiento eléctrico o mecánico, apague inmediatamente la herramienta y desconecte el enchufe
• Si llega a dañarse o cortarse el cable eléctrico durante el trabajo, no tocar el cable, sino extraer inmediatamente el enchufe de la red
• Si queda alguna viruta atascada en la salida de virutas, debe desconectar el motor y, tras asegurarse de que todas las piezas móviles se han detenido completamente, desconectar el enchufe y retirar la viruta atascada

8. DESPUÉS DEL USO

• Espere a que el bloque cortador pare antes de colocar la herramienta sobre una superficie (una cuchilla expuesta puede engancharse en la superficie, causando la posibilidad de pérdida de control y lesiones graves)

9. SÍMBOLOS

Leer el manual

Ponerse protección de los oídos

Advertencia

Ponerse máscara de polvos

Aislamiento doble

No debe disponer los aparatos viejos en la basura doméstica

Ponerse gafas de seguridad

Mantenga sus manos y pies fuera de todas las aberturas

10. INSTRUCCIONES DE USO

Preparación

1. Utilice el botón de ajuste para profundidad de corte (2) para ajustar la profundidad de corte deseada de la herramienta. La profundidad de corte se puede ajustar de 0 a 3 mm de acuerdo con la escala de profundidad de corte (1). La división de la escala de profundidad es de 0,1 mm.
Al girar el botón de ajuste aumentará o disminuirá el únicamente la placa base delantera (13) de la herramienta. Gire el botón giratorio a la dirección de las agujas del reloj para levantar la placa base delantera. Esto aumentará la profundidad de corte. Gire el botón giratorio contra la dirección de las agujas del reloj para bajar la placa base delantera, esto disminuirá la profundidad de corte.
2. Conecte el enchufe a una toma de corriente adecuada.
3. Por razones de seguridad el cepillo eléctrico está equipado con un bloqueo de seguridad (5) contra la activación accidental. Primero pulse el bloqueo de seguridad (5) hacia abajo y manténgalo presionado, Presione simultáneamente el interruptor de ENCENDIDO/APAGADO (7). Ahora suelte el bloqueo de seguridad. Por favor, tenga en cuenta de que el interruptor de ENCENDIDO/APAGADO no se puede quedarse en la posición ENCENDIDO (ON).
4. Para apagar la máquina, suelte el interruptor de ENCENDIDO/APAGADO.

Aspiración de polvos

1. Si es posible, conecte el cepillo eléctrico a una aspiradora o un extractor de polvo.
2. Para un trabajo rápido se puede utilizar la bolsa de recogida de polvo. Una bolsa de recogida de polvo se puede ser pedida como un accesorio.
3. Empuje la bolsa de polvo firmemente en la expulsión de virutas (3).
4. Vacíe la bolsa de recolección de polvo con regularidad.

Operación

1. Encienda el cepillo eléctrico y espere hasta que la máquina haya alcanzado la velocidad de trabajo completo. ¡Sólo guiar el aparato contra la pieza de trabajo después de haberlo encendido!
2. Coloque la placa base delantera (13) en la pieza de trabajo. Las cuchillas de cepillado deben estar libres de la pieza de trabajo en este punto. Asegúrese de que la cuchilla de cepillado frontal es plana en la superficie de la pieza de trabajo.
3. Guía la herramienta sobre la superficie de la pieza de trabajo lentamente con una velocidad uniforme. 4. Cuando usted se ha movido lo suficiente, presione la placa base trasera (18) en la pieza de trabajo. Mantenga siempre el cable de alimentación alejado de las trayectorias de la máquina.
5. No apague la máquina antes de que la cuchilla del eje (17) se haya detenida. El cepillo eléctrico está equipado con una zapata de aparcamiento (19), por lo que la máquina puede ser colocada hacia abajo en la pieza de trabajo sin dañar la cuchilla y la pieza de trabajo.

Consejos para trabajar con el cepillo eléctrico

La calidad de los resultados se determina por el estado de las cuchillas de cepillado (16), la veloci-

dad de trabajo y la profundidad de corte. El corte profundo y alta velocidad de trabajo dará lugar a reducciones más brutas. Los mejores resultados se consigan con cuchillas bien afiladas, la velocidad uniforme y una profundidad de corte adecuada. Guía la herramienta con velocidad y mano firme. Para obtener los mejores resultados, toma suficientes descansos durante el trabajo.
Tener cuidado a trabajar en la dirección de las virutas de madera; la madera puede ser arrancada cuando se trabaja sobre ella. Siempre asegúrese de que la máquina se mueve en paralela a la superficie de la pieza. No mueva la máquina demasiado rápida, así para evitar atascos con virutas de madera.

Guía paralela
1. Montar la guía paralela (21) con el tornillo de montaje (22) en la carcasa (9a o 9b), dependiendo de qué lado de la pieza de trabajo de la devolución debe ser.
2. Afloje el tornillo de mariposa (A) en el tope paralelo y ajustar el ancho deseado. Apriete el tornillo de mariposa sólo la mano con fuerza.

Guía de profundidad
1. Montar la guía de profundidad (23) con el tornillo de montaje (22) en la carcasa (9a o 9b), dependiendo de qué lado es el trabajo de cepillado.
2. Ajuste la profundidad que desee. En el alojamiento se encuentra una muesca (ver flecha roja) para la posición 0 y para la profundidad del cepillado encontrará una escala respectiva.
3. Para el primer movimiento, guía la herramienta de esa manera por lo que la guía paralela está sentada exactamente en forma plana de la pieza. Tenga en cuenta que la primera vez es esencial para la adecuación del ajuste de la profundidad de cepillado. En el segundo paso, coloque la placa base sobre la superficie. La guía paralela es útil para primer cepillado y se puede quitar después de eso. Asegúrese de que el borde de la placa base está sentada exactamente en el reembolso. Si la guía de profundidad se mide en la devolución de acuerdo con la escala ajustada, pues se alcanza la profundidad del cepillado.

Cambiar la cuchilla del cepillo
¡Atención! Las cuchillas del cepillo son afiladas. Existe el riesgo de lesiones. No toque los bordes de las cuchillas del cepillo.
1. ¡Retirar el enchufe de la toma de corriente antes de iniciar cualquier tipo de trabajo en la máquina!
2. Las cuchillas de cepillo (16) se fijan en las ranuras de cuchilla de 3 ejes (17) con sus portadores cuchilla (B). Afloje los tornillos de sujeción (15) en sentido contra la dirección de las agujas del reloj (los tornillos de sujeción serán recrecido en el soporte de la cuchilla).
3. Presione hacia abajo la guía de eje de la hoja (12) hacia el interior y empuje la hoja de cepillo solamente (con una pequeña cuña de madera o una herramienta embotada) hacia el lado del soporte. O, preferentemente para un mejor manejo, retire todo el soporte de la cuchilla. Las cuchillas tienen filos de corte en ambos lados y pueden ser cambiadas cuando sea necesario.
4. Dé la vuelta a las cuchillas de cepillo o reemplazarlos. Siempre sustituir todas las cuchillas de cepillo con el fin de evitar cualquier desequilibrio.
No intente nunca volver a afilar las cuchillas de cepillo.
En la figura derecha se puede ver la posición correcta de la cuchilla del cepillo en el soporte de la cuchilla.
5. Antes de utilizar el cepillo eléctrico de nuevo hay que comprobar las buenas fijaciones de los tornillos de sujeción (15).
6. Gire el eje de la hoja cuidadosamente a mano y asegúrese de que las cuchillas de cepillado no toquen con nada.

Biselado de cantos
La placa base delantera dispone de una ranura en V (14) con las que se puede alisar los bordes. Para alisar los bordes, conectar el aparato y esperar hasta que alcance la velocidad máxima. Poner la ranura en V del cepillo con respecto al borde de la pieza. Pasa el cepillo electro a lo largo del borde de la pieza. Para lograr un buen resultado, asegurar que la velocidad de avance sea homogénea y la posición del ángulo constante. Tornillos para el ajuste de la altura de cuchillas
Para la altura de la cuchilla se puede ajustar con los dos tornillos de ajuste (20). La altura de las cuchillas ya se ha ajustada por la fábrica y se debe volver a ajustarse solamente si fuera necesario, y por un profesional. La altura del borde de corte tiene que ser ajustado de tal manera que las cuchillas de cepillo, y no debe tocarse con la pieza de trabajo cuando la placa base delantera se coloca en la posición más baja.

Cambiar la correa de transmisión
¡Retirar el enchufe de la toma de corriente antes de iniciar cualquier tipo de trabajo en la máquina!
1. Soltar los tres tornillos y quitar la cubierta de la correa (8).
2. Sacar la correa de transmisión desgastada y limpiar los dos discos de la correa. Colocar la nueva correa de transmisión sobre el disco pequeño y tirar de la correa girando el árbol del cepillo colocándola en el disco de la correa grande. 3. Vuelva a colocar la cubierta de la correa (8) y apretar los tornillos. Asegurarse de que las ranuras longitudinales de la correa de transmisión se coloquen en las ranuras guía de las ruedas motrices con no más de 5 mm de holguras.

11. MANTENIMIENTO Y LIMPIEZA

1.Retirar el enchufe de la toma de corriente antes de iniciar cualquier tipo de trabajo en la máquina.
2.Retirar todos los trozos de madera de la expulsión de virutas (3) y las ranuras de ventilación (11). Asegúrese de que el eje de la hoja (17) no se quede bloqueado. Para la limpieza de la expulsión de virutas se usa aire comprimido.
3.No utilice productos químicos agresivos, abrasivos, disolventes o líquidos para limpiar la máquina. Utilice sólo un paño suave ligeramente humedecido.
4.Compruebe regularmente que todos los tornillos si están bien apretados.
5.Asegúrese de que las cuchillas del cepillo están correctamente ajustado.
6.Si el cable de alimentación resulte dañado debe ser reemplazado por un profesional.
7.Comprobar de vez en cuando la condición de la correa de transmisión y cambiar la correa de transmisión si es necesario.
8.Sólo trate de reparar el aparato por su cuenta si usted tiene las habilidades necesarias. De lo contrario, por favor consulte a un departamento de apoyo profesional.

12. AMBIENTE

No deseche las herramientas eléctricas, los accesorios y embalajes junto con los residues domésticos - de conformidad con la Directiva Europea 2002/96/CE sobre residuos de aparatos eléctricos y electrónicos y su aplicación de acuerdo con la legislación nacional, las herramientas eléctricas cuya vida útil haya llegado a su fin se deberán recoger por separado y trasladar a una planta de reciclaje que cumpla con las exigencias ecológicas.

13. SOLUCIÓN DE PROBLEMAS

Problemas y fallos	Posibles causas	Solución de problemas
La máquina está encendida pero no trabaja	Cortocircuito en el bobinado del motor	Cambiar el estator y el rotor por un profesional
	El enchufe no está enchufado en la toma de corriente	Enchufar el enchufe en una toma de corriente
	Desgaste total de las escobillas de carbón	Cambiar las escobillas de carbón
	No hay tensión en la toma de corriente	Comprobar la fuente de alimentación
	El interruptor tiene mal contacto	Comprobar y cambair el interruptor por un profesional
	Las escobillas de carbón tienen mal contacto con el conmutador	Comprobar el estado de contacto de las escobillas de carbón y el conmutador por un profesional
La máquina sale muchas chispas	La presión del resorte de las escobillas de carbón no es suficiente	Cambiar las escobillas de carbón por un profesional
	Las escobillas de carbón están demasiadas cortas por desgaste	Cambiar las escobillas de carbón por un profesional
	Cortocircuito en el bobinado del rotor y forma un anillo de fuego	Comprobar y reparar, o cambiar el rotor por un profesional
	El cortocircuito en segmentos del conmutador y forma un anillo de fuego	Comprobar y reparar, o cambiar el rotor por un profesional
La velocidad de trabajo del cepillo se disminuye	La tensión de la fuente de alimentación es baja	Ajustar la tensión de la fuente de alimentación
	Las piezas mecánicas están dañadas	Cambiar las piezas mecánicas por un profesional
	Cortocircuito en parte del rotor	Comprobar y reparar, o cambiar el rotor por un profesional
	La correa acanalada está demasiada apretada	Cambiar la correa acanalada por otra apropiada
La calidad de cepillado es baja	Los filos del cepillo están desafilados	Cambiar el cepillo por otro más afilado
	La posición del cepillo no está correctamente instalado	Volver a montar el cepillo
	La velocidad se disminuye	Revisar el motor por un profesional, comprobar que si la correa acanalada desliza y repararla si es necesario.
La máquina desliza	Desgaste o alargamiento de la correa acanalada	Cambiar la correa acanalada
	Desgaste en la rueda de correa	Cambair la rueda de correa

La máquina vibra fuertemente	El ancho y el peso del cepillo no son iguales	Cambiar el cepillo a otro igual
	Parte suelta dentro de la máquina	Revisar los tornillos de fijación por un profesional y apretarlos
La máquina se calienta demasiado	Sobrecarga del motor	Operar la máquina correctamente conforme con el manual de instrucciones
	Algo atascado en la salida de aire	Limpiar el conducto y la salida de aire
Fallo en el dispositivo del ajuste de profundidad	El resorte del ajuste está dañado	Cambiar el resorte del ajuste por un profesional
	La placa base y la carcasa están demasiadas apretadas	Limpiar la suciedad y el aserrín entre la placa y la carcasa de la máquina
Lista de piezas de repuesto y figuras	Por favor descargue los archivos en **www.maxpro-tools.com**	

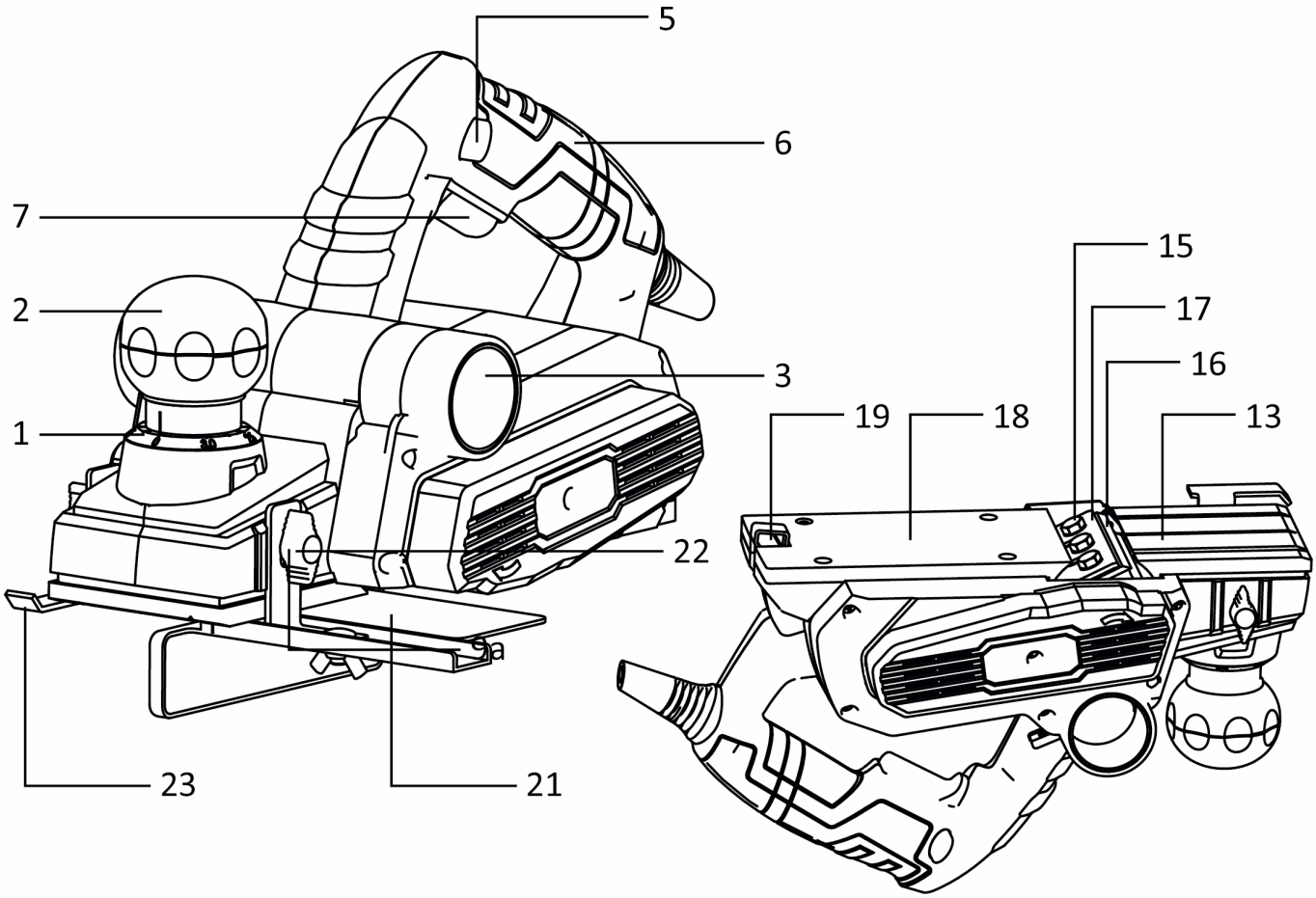

DAEWOO
POWER PRODUCTS

TARJETA DE GARANTÍA

Modelo del producto	Fecha de venta
Número de Serie	Empresa
Nombre de usuario	Firma del cliente

El producto está en buenas condiciones y completo. Lea y acepte los términos de la garantía.

GARANTÍA

El período de garantía comienza desde la fecha de venta del producto y cubre 1 año para todos los productos.

Durante el período de garantía se eliminan los fallos causados por el uso de materiales de mala calidad en la producción y mano de obra cuya culpa sea admitida por el fabricante. La garantía entra en vigor desde que se llenó correctamente la tarjeta de garantía y cupones de corte. El producto es aceptado para su reparación en su forma pura y plena integridad.

LA GARANTÍA NO CUBRE

• Daños mecánicos (grietas, astillas, etc.) y daños causados por la exposición a medios agresivos, objetos extraños dentro de la unidad y las rejillas de ventilación, así como de los daños producidos como consecuencia de un almacenamiento inadecuado (corrosión de las partes metálicas);
• Fallos causados por sobrecarga o mal uso del producto, el uso del producto para otros fines, así como la inestabilidad de la electricidad. Una señal segura de que los productos de sobrecarga se están derritiendo o decolorando las piezas debido a la alta temperatura son el fallo simultáneo de dos o más nodos, el sumario sobre la superficie del cilindro y el pistón, y la destrucción de los anillos de pistón. Además, la garantía no cubre fallas de reguladores de energía de tensión automáticos debido a la operación incorrecta;
• Fallos causados por la obstrucción de los sistemas de combustible y refrigeración;
• Para piezas de desgaste (escobillas de carbón, correas, juntas de goma, sellos de aceite, amortiguadores, resortes, embragues, bujías, bufandas, boquillas, poleas, rodillos guía, cables de arranque de retroceso, platos, mandriles, baterías extraíbles, filtros y seguridad elementos, grasa, dispositivos extraíbles, equipos, cuchillos, taladros, etc.);
• Los cables eléctricos con daños mecánicos y térmicos;
• El producto, si fue abierto o reparado fuera del Centro de Servicio Autorizado.
• la prevención, productos de cuidado (limpieza, lavado, lubricación, etc.), la instalación y configuración del producto;
• Los productos de desgaste natural (cuota de producción);
• Fallos causados por el uso del producto para las necesidades relacionadas con las actividades empresariales;
• Si la tarjeta de garantía está vacía o el sello del Vendedor faltante;
• Ausencia de la firma del titular de la tarjeta de garantía.

DAEWOO	DAEWOO	DAEWOO
Producto _____	Producto _____	Producto _____
Modelo _____	Modelo _____	Modelo _____
Empresa _____	Empresa _____	Empresa _____
Fecha de Venta _____	Fecha de Venta _____	Fecha de Venta _____

DAEWOO
POWER PRODUCTS

www.daewooherramientas.com.ar
Fabricado bajo licencia de **Daewoo International Corporation**, Corea